PIANTA PIASTRE DI BASE E CORDOLI IN C.A.
scala 1:50

Legenda

Cordolo in c.a. ex novo

PIANTA ARMATURE CORDOLO CONTINUO
scala 1:10

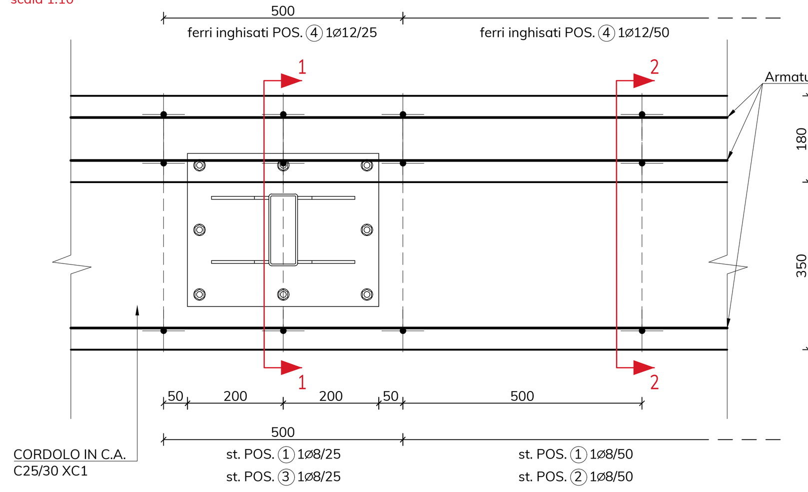

PIANTA ARMATURE PLINTO 40x40cm
scala 1:10

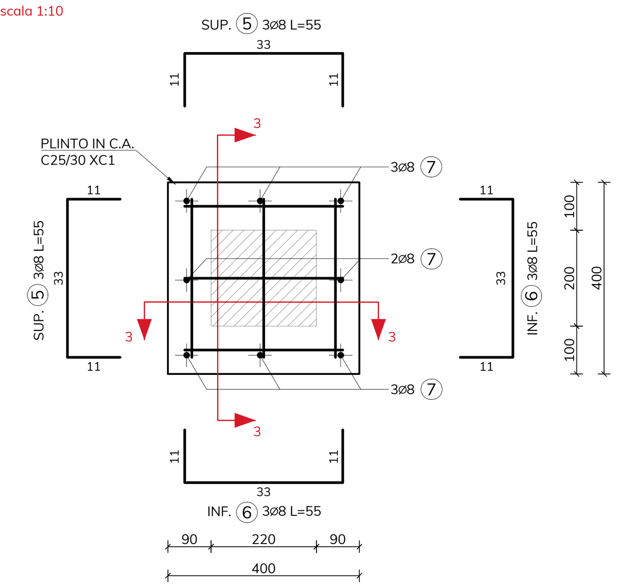

PIANTA ARMATURE CORDOLO CONTINUO A NORD
scala 1:10

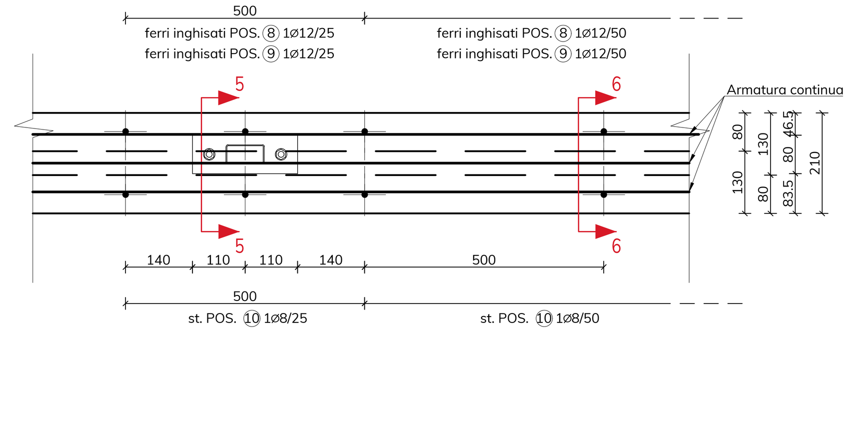

SEZIONE 1-1
scala 1:20

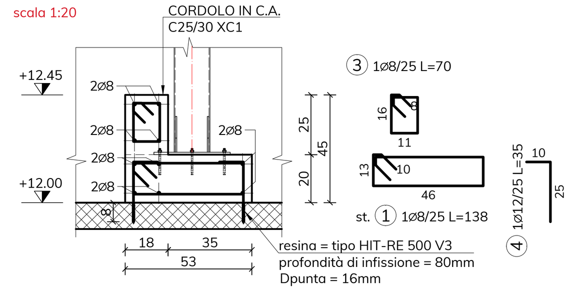

SEZIONE 2-2
scala 1:20

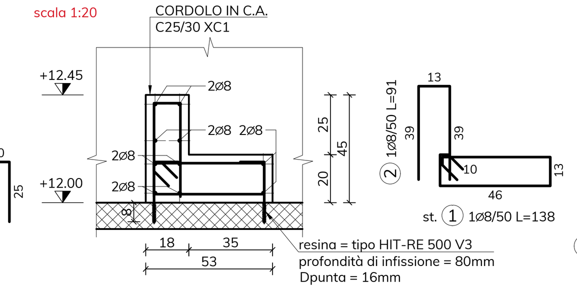

SEZIONE 3-3
scala 1:20

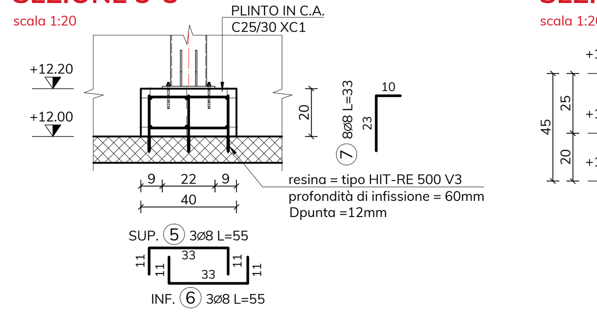

SEZIONE 4-4
scala 1:20

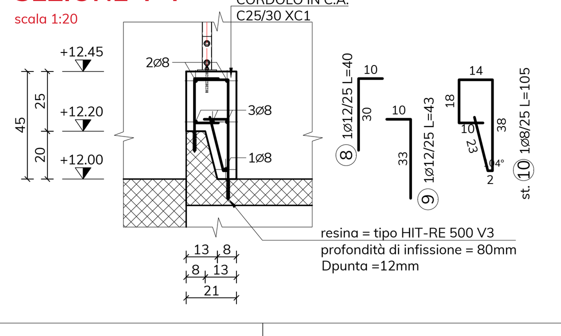

SEZIONE 5-5
scala 1:20

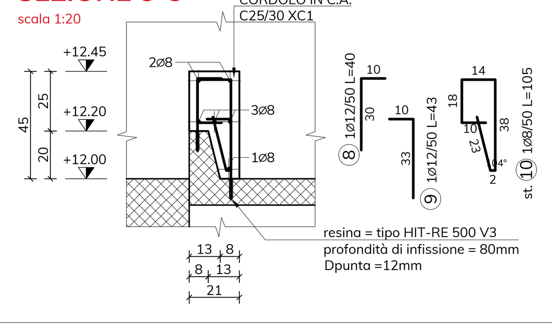

Marca	Qta	Nome
3	**18**	**TUBO 150x60x4**
1001	1	TUBO 150x60x4
1046	4	LAM6x70
1047	1	LAM4x80
1059	1	LAM4x110
1061	2	LAM6x40
1064	1	LAM10x200
23	**2**	**TUBO 80x40x2**
1004	1	TUBO 80x40x2
1043	1	LAM6x40
1047	1	LAM4x80
1050	1	LAM4x100
1051	1	LAM4x50
1052	1	LAM4x50
1061	1	LAM6x40
1072	2	LAM6x60
1075	1	LAM10x120
1081	1	LAM6x40
1085	1	LAM6x60
1086	1	LAM6x60
12	**37**	**TUBO 80x40x2**
1004	1	TUBO 80x40x2
1043	2	LAM6x40
1047	1	LAM4x80
1050	1	LAM4x100
1051	1	LAM4x50
1052	1	LAM4x50
1058	1	LAM10x80
16	**4**	**TUBO Ø33.7X2**
1020	2	TUBO Ø33.7X2
1043	2	LAM6x40
1071	1	LAM6x40
17	**4**	**TUBO Ø33.7X2**
1021	2	TUBO Ø33.7X2
1043	2	LAM6x40
1071	1	LAM6x40
18	**2**	**TUBO 80x40x2**
1004	1	TUBO 80x40x2
1043	1	LAM6x40
1047	1	LAM4x80
1050	1	LAM4x100
1051	1	LAM4x50
1052	1	LAM4x50
1061	1	LAM6x40
1072	2	LAM6x60
1075	1	LAM10x120
1081	1	LAM6x40
1085	1	LAM6x60
1086	1	LAM6x60
39	**17**	**TUBO Ø60.3X2.6**
1003	2	TUBO Ø33.7X2
1010	2	TUBO Ø33.7X2
1011	2	TUBO Ø33.7X2
1014	1	TUBO Ø60.3X2.6
1015	1	TUBO Ø60.3X2.6
1042	2	LAM6x50
1045	4	LAM6x70
1056	2	LAM10x70
1065	1	LAM6x50
38	**4**	**TUBO Ø33.7X2**
1017	2	TUBO Ø33.7X2
1042	2	LAM6x50
1068	1	LAM6x50
22	**4**	**TUBO Ø33.7X2**
1016	2	TUBO Ø33.7X2
1042	2	LAM6x50
1068	1	LAM6x50
35	**4**	**TUBO Ø33.7X2**
1016	2	TUBO Ø33.7X2
1042	1	LAM6x50
1066	1	LAM6x50
1068	1	LAM6x50
21	**4**	**TUBO Ø33.7X2**
1017	1	TUBO Ø33.7X2
1030	1	TUBO Ø33.7X2
1042	2	LAM6x50
1068	1	LAM6x50

Marca	Qta	Nome
20	**10**	**TUBO Ø33.7X2**
1018	1	TUBO Ø33.7X2
1042	2	LAM6x50
33	**2**	**TUBO Ø33.7X2**
1035	1	TUBO Ø33.7X2
1062	2	LAM6x50
29	**2**	**TUBO Ø33.7X2**
1034	1	TUBO Ø33.7X2
1062	2	LAM6x50
50	**2**	**TUBO Ø33.7X2**
1033	1	TUBO Ø33.7X2
1062	2	LAM6x50
58	**20**	**LAM6x50**
1000	1	TUBO Ø33.7X2
1049	2	LAM6x50
26	**2**	**LAM6x50**
1039	1	TUBO Ø33.7X2
1049	2	LAM6x50
1	**43**	**LAM4x50**
1009	1	TUBO Ø33.7X2
1041	2	LAM4x50
4	**43**	**TUBO Ø33.7X2**
1007	1	TUBO Ø33.7X2
1041	2	LAM4x50
5	**43**	**TUBO Ø33.7X2**
1005	1	TUBO Ø33.7X2
1041	2	LAM4x50
6	**43**	**TUBO Ø33.7X2**
1006	1	TUBO Ø33.7X2
1053	1	LAM4x50
1054	1	LAM4x50
59	**62**	**TUBO Ø33.7X2**
1002	1	TUBO Ø33.7X2
1043	2	LAM6x40
70	**2**	**TUBO Ø33.7X2**
1038	1	TUBO Ø33.7X2
1043	2	LAM6x40
10	**20**	**L50X5**
10	1	L50X5
9	**43**	**L50X5**
9	1	L50X5
8	**43**	**L50X5**
8	1	L50X5
24	**19**	**TUBO 150x60x4**
1001	1	TUBO 150x60x4
1012	1	L50X5
1013	1	L50X5
1042	2	LAM6x50
1044	4	LAM6x120
1048	1	LAM10x320
1055	1	LAM10x60
1057	1	LAM10x78
1059	1	LAM4x110
1063	1	LAM4x60
27	**4**	**TUBO Ø33.7X2**
1025	1	TUBO Ø33.7X2
1027	1	TUBO Ø33.7X2
1042	1	LAM6x50
1066	1	LAM6x50
1084	1	LAM6x50
30	**2**	**TUBO Ø33.7X2**
1037	1	TUBO Ø33.7X2
1062	2	LAM6x50
31	**2**	**TUBO Ø33.7X2**
1036	1	TUBO Ø33.7X2
1062	2	LAM6x50
41	**1**	**TUBO 150x5**
1022	1	TUBO 150x5
1042	1	LAM6x50
1060	8	LAM6x75
1067	2	LAM6x50
1069	1	LAM6x50
1076	1	LAM10x320
1077	1	LAM10x78
1078	1	LAM10x78
1079	1	LAM6x110
1083	1	LAM6x50
1094	1	LAM6x50

Marca	Qta	Nome
40	**1**	**TUBO 150x5**
1012	1	L50X5
1013	1	L50X5
1022	1	TUBO 150x5
1042	1	LAM6x50
1047	1	LAM4x80
1059	1	LAM4x110
1060	8	LAM6x75
1067	2	LAM6x50
1069	2	LAM6x50
1076	1	LAM10x320
1077	1	LAM10x78
1078	1	LAM10x78
1079	1	LAM6x110
1092	1	LAM6x40
1096	1	LAM6x50
28	**2**	**TUBO 150x60x4**
1003	2	TUBO Ø33.7X2
1019	4	L50X4
1024	2	TUBO Ø33.7X2
1029	2	TUBO Ø33.7X2
1031	1	TUBO 150x60x4
1040	1	TUBO Ø60.3X2.6
1045	4	LAM6x70
1088	2	LAM6x90
1090	1	LAM6x110
1095	1	LAM6x50
53	**2**	**TUBO Ø33.7X2**
1026	1	TUBO Ø33.7X2
1028	1	TUBO Ø33.7X2
1066	2	LAM6x50
1082	1	LAM6x50
52	**2**	**TUBO Ø33.7X2**
1026	1	TUBO Ø33.7X2
1028	1	TUBO Ø33.7X2
1066	2	LAM6x50
1082	1	LAM6x50
14	**23**	**OMEGA 120x80x40x2.5**
14	1	OMEGA 120x80x40x2.5
15	**14**	**OMEGA 120x80x40x2.5**
15	1	OMEGA 120x80x40x2.5
11	**35**	**TUBO Ø33.7X2**
1008	1	TUBO Ø33.7X2
1041	2	LAM4x50
13	**20**	**L50X5**
13	1	L50X5
32	**2**	**TUBO Ø60.3X2.6**
1003	2	TUBO Ø33.7X2
1010	2	TUBO Ø33.7X2
1011	2	TUBO Ø33.7X2
1014	1	TUBO Ø60.3X2.6
1015	1	TUBO Ø60.3X2.6
1042	2	LAM6x50
1045	4	LAM6x70
1056	2	LAM10x70
1097	1	LAM6x50
36	**1**	**TUBO 150x5**
1022	1	TUBO 150x5
1042	1	LAM6x50
1060	8	LAM6x75
1067	2	LAM6x50
1069	1	LAM6x50
1076	1	LAM10x320
1077	1	LAM10x78
1078	1	LAM10x78
1079	1	LAM6x110
1083	1	LAM6x50
1096	1	LAM6x50

Marca	Qta	Nome
37	**1**	**TUBO 150x5**
1012	1	L50X5
1013	1	L50X5
1022	1	TUBO 150x5
1042	1	LAM6x50
1047	1	LAM4x80
1059	1	LAM4x110
1060	8	LAM6x75
1067	2	LAM6x50
1069	2	LAM6x50
1076	1	LAM10x320
1077	1	LAM10x78
1078	1	LAM10x78
1079	1	LAM6x110
1092	1	LAM6x40
1094	1	LAM6x50
46	**1**	**TUBO 150x60x4**
1001	1	TUBO 150x60x4
1042	2	LAM6x50
1044	4	LAM6x120
1048	1	LAM10x320
1055	1	LAM10x60
1057	1	LAM10x78
1067	2	LAM6x50
1069	1	LAM6x50
1080	1	LAM6x110
1083	1	LAM6x50
47	**1**	**TUBO 150x60x4**
1001	1	TUBO 150x60x4
1012	1	L50X5
1013	1	L50X5
1042	2	LAM6x50
1044	4	LAM6x120
1048	1	LAM10x320
1055	1	LAM10x60
1057	1	LAM10x78
1059	1	LAM4x110
1063	1	LAM4x60
1067	2	LAM6x50
1069	2	LAM6x50
1080	1	LAM6x110
61	**1**	**TUBO Ø60.3X2.6**
1003	2	TUBO Ø33.7X2
1010	2	TUBO Ø33.7X2
1011	1	TUBO Ø33.7X2
1014	1	TUBO Ø60.3X2.6
1015	1	TUBO Ø60.3X2.6
1042	1	LAM6x50
1045	4	LAM6x70
1056	2	LAM10x70
1087	2	LAM6x90
1091	1	LAM6x110
1093	1	LAM6x50
1098	1	LAM6x90
42	**1**	**TUBO 150x60x4**
1001	1	TUBO 150x60x4
1046	4	LAM6x70
1047	1	LAM4x80
1059	1	LAM4x110
1061	1	LAM6x40
1064	1	LAM10x200
54	**1**	**TUBO 80x40x2**
1004	1	TUBO 80x40x2
1043	1	LAM6x40
1047	1	LAM4x80
1050	1	LAM4x100
1051	1	LAM4x50
1052	1	LAM4x50
1058	1	LAM10x80

Marca	Qta	Nome
56	**1**	**TUBO Ø60.3X2.6**
1003	2	TUBO Ø33.7X2
1010	2	TUBO Ø33.7X2
1011	1	TUBO Ø33.7X2
1014	1	TUBO Ø60.3X2.6
1015	1	TUBO Ø60.3X2.6
1042	1	LAM6x50
1045	4	LAM6x70
1056	2	LAM10x70
1087	2	LAM6x90
1091	1	LAM6x110
1093	1	LAM6x50
1098	1	LAM6x90
2	**60**	**TUBO Ø33.7X2**
1000	1	TUBO Ø33.7X2
1042	2	LAM6x50
19	**19**	**TUBO 150x60x4**
1001	1	TUBO 150x60x4
1042	2	LAM6x50
1044	4	LAM6x120
1048	1	LAM10x320
1055	1	LAM10x60
1057	1	LAM10x78
49	**8**	**OMEGA 120x80x40x2.5**
49	1	OMEGA 120x80x40x2.5
34	**2**	**TUBO Ø33.7X2**
1032	1	TUBO Ø33.7X2
1062	2	LAM6x50
25	**4**	**TUBO 150x60x4**
1023	1	TUBO 150x60x4
1048	1	LAM10x320
45	**1**	**TUBO 150x60x4**
1001	1	TUBO 150x60x4
1042	2	LAM6x50
1044	4	LAM6x120
1048	1	LAM10x320
1055	1	LAM10x60
1057	1	LAM10x78
1067	2	LAM6x50
1069	1	LAM6x50
1080	1	LAM6x110
1083	1	LAM6x50
44	**1**	**TUBO 150x60x4**
1001	1	TUBO 150x60x4
1012	1	L50X5
1013	1	L50X5
1042	2	LAM6x50
1044	4	LAM6x120
1048	1	LAM10x320
1055	1	LAM10x60
1057	1	LAM10x78
1059	1	LAM4x110
1063	1	LAM4x60
1067	2	LAM6x50
1069	2	LAM6x50
1080	1	LAM6x110
43	**8**	**TUBO Ø33.7X2**
1041	2	LAM4x50
1070	1	TUBO Ø33.7X2
51	**1**	**TUBO 150x60x4**
1001	1	TUBO 150x60x4
1046	4	LAM6x70
1047	1	LAM4x80
1059	1	LAM4x110
1061	1	LAM6x40
1064	1	LAM10x200
55	**1**	**TUBO 80x40x2**
1004	1	TUBO 80x40x2
1043	1	LAM6x40
1047	1	LAM4x80
1050	1	LAM4x100
1051	1	LAM4x50
1052	1	LAM4x50
1058	1	LAM10x80

TABELLA MATERIALE ACCIAIO

BULLONI
- c.l. 8.8. ad alta resistenza e zincate conforme alla UNI EN 15048-1 E UNI ISO4016 EN ISO 898

TOLLERANZE FORO BULLONE (conformi al D.M 17/01/2018)
- Per bulloni M12 ed M20 d0 = d + 1mm
- Per bulloni da M22 e oltre d0 = d + 1.5 mm

ACCIAIO PER CARPENTERIA
- S235 JR conformi al D.M 17/01/2018

TRATTAMENTO SUPERFICIALE
- classe di durabilità H secondo UNI EN ISO 12944-1
- Zincato per classe di corrosività C2-H secondo UNI EN ISO 14713.

SALDATURE
- Saldature MAG conformi norma UNI EN ISO 4063
- Saldatori qualificati secondo la norma UNI EN 9606-1per saldature giunti a T a cordone d'angolo.
- Controllo sulle saldature conformi alla norma UNI EN ISO 5817livello C:
  -- esame visivo (VT) 100%
- Modalità esecuzione controlli e livelli accettabilità conformi alla norma UNI EN 12062
- Costruttore certificato secondo UNI EN ISO 3834parte 2, EN 1090-1.
- Classe di esecuzione ExC2 secondo UNI EN 1090-2 .

SIMBOLI SALDATURE

TIPO DI SALDATURA | SIMBOLO

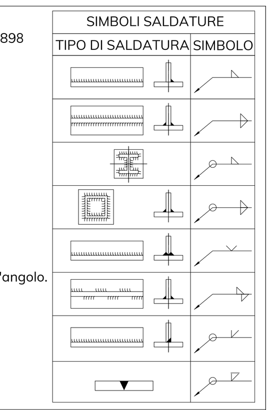

SPECIFICHE SPESSORE CORDONI DI SALDATURA ECCETTO DIVERSA INDICAZIONE

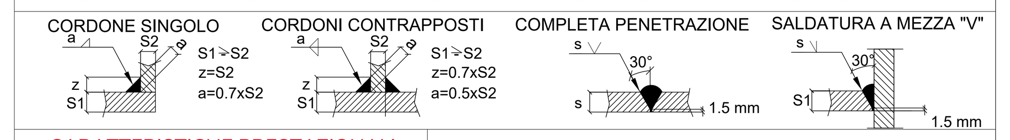

CARATTERISTICHE PRESTAZIONALI DEL CALCESTRUZZO

OPERA TIPO	FONDAZIONI
Classe di Resistenza	C25/30
Classe di Esposizione	XC1
Dimensione max dell'aggregato (mm)	30
Rapporto a/c massimo	0,60
Classe di consistenza (Abbassamento al cono)	S4
Dosaggio di cemento	>=300 kg/m³
Copriferro minimo (mm)	35
Armatura	B450C

NOTE GENERALI

N.B.
- TUTTE LE MISURE SONO STATE RICAVATE DAL DISEGNO ARCHITETTONICO. SI RACCOMANDA PERTANTO DI PROCEDERE AD UN ACCURATO CONTROLLO DELLE MISURE IN CANTIERE PRIMA DI PRODURRE LE CARPENTERIA
- SI PRECISA CHE LA SERRA E IL RELATIVO PERCORSO COPERTO NON SONO OGGETTO DEL PRESENTE APPALTO, LE INDICAZIONI PROGETTUALI CONTENUTE NEGLI ELABORATI DOVRANNO COMUNQUE ESSERE RISPETTATE.

PRESCRIZIONI SUI FERRI DI ARMATURA

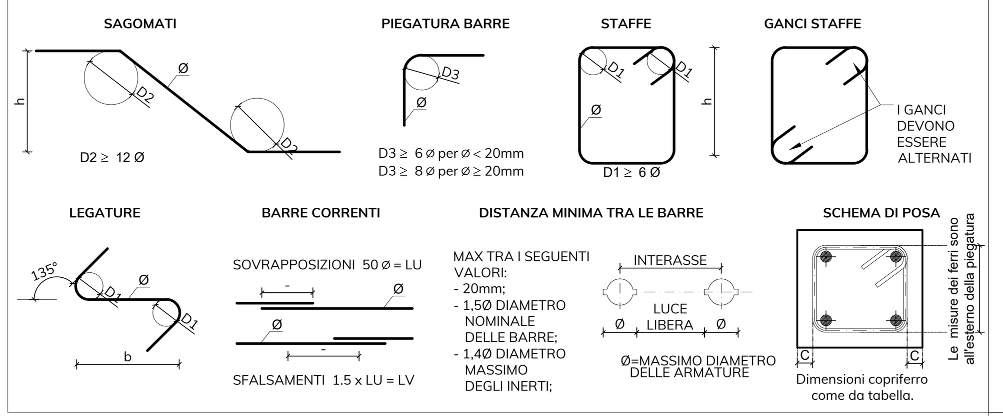

committente

Padova Hall S.p.A. - Via N. Tommaseo, 59
35131 Padova - Italia
padovahall@legalmail.it
direttore generale
dott. Luca Veronesi
direttore tecnico
ing. Enrico Martin

conduttore

Smact Scpa - Fondamenta San Giobbe, 873 - Cannaregio
30121 Venezia - Italia
tel +39 338 472 1324 - info@smact.cc
general manager
ing. Matteo Faggin

progettazione architettonica e strutturale

Planum Srl - via Daniele Manin, 53
30174 Mestre-Venezia - Italia
tel +39 041 927320
www.planum.com - info@planum.com
progettista
arch. ing. Alessandro Checchin
responsabile strutture
ing. Valerio Borgo
gruppo di lavoro
ing. Dario Puppato
ing. Mattia Francescato
arch. Giorgio Bacci

progettazione impianti elettrici

Tetra Ingegneria Srl - via Tommaseo, 67
35131 Padova - Italia
tel 049-8079814
e-mail: info@studiotetra.it
progettista
per. ind. Roberto Bacchin

progettazione impianti meccanici

Studio Termotecnico Bonsembiante S.a.s - via della Croce Rossa, 112
35129 Padova - Italia
progettista
geom. Nicola Bonsembiante
per. ind. Paolo Colò

oggetto

SMACT LIVE DEMO PADOVA
PROGETTO ESECUTIVO

località

PADOVA

elaborato

SERRA
PIANTA PIASTRE DI BASE E CORDOLI IN C.A.

Scala 1:50 - 1:20 - 1:10

direttore tecnico
arch. ing. Alessandro Checchin

S.03.01
commessa

P21001-A-30-S.03.01-TAV-r00

rev	data		redatto	verificato	approvato
00	18.06.2021	prima stesura	GB	AC	AC
rev	data		redatto	verificato	approvato
rev	data		redatto	verificato	approvato